見積参考資料

工事名　Ｒ３徳土　徳島引田線　徳・不動西　側溝整備工事

◇経費情報◇

工種区分	道路改良工事
単価地区	徳島東部１
施工地域・工事場所	補正無し（地方部　施工場所が一般交通等の影響を受けない場合）
前金支出割合	補正を行わない
契約保証	補正しない
現場環境改善費	計上しない

注意

「見積参考資料」は入札参加者の迅速で適正な工事費の見積りのための一資料であり、請負契約を拘束するものではない。

設計内訳書（本01）

工事名	Ｒ３徳土　徳島引田線　徳・不動西　側溝整備工事	事業区分 工事区分	道路維持･修繕 道路修繕

工事区分・工種・種別・細別	規格	単位	数量	単価	金額	数量・金額増減	摘要
道路修繕		式	1				
排水構造物工		式	1				
場所打水路工		式	1				
ｺﾝｸﾘｰﾄ	24-12-25(高炉)	m3	3.7				単　1号
埋設型枠	t13,W690,L1000	m2	21				単　2号
鉄筋工	D13,SD345	t	0.33				単　3号
一般型枠		m2	1.4				単　4号
目地工	瀝青繊維質板t=10mm	m2	0.4				単　5号
水抜きﾊﾟｲﾌﾟ	φ30	m	4.6				単　6号
大型鋼製蓋		式	1				
調整ﾓﾙﾀﾙ		m3	0.1				単　7号
鋼製桝蓋	転用品	枚	7				単　8号
構造物撤去工		式	1				

設計内訳書（本01）

工事名	Ｒ３徳土　徳島引田線　徳・不動西　側溝整備工事	事業区分 工事区分	道路維持･修繕 道路修繕

工事区分・工種・種別・細別	規格	単位	数量	単価	金額	数量・金額増減	摘要
構造物取壊し工		式	1				
ｺﾝｸﾘｰﾄ切断		m	14				単　9号
ｺﾝｸﾘｰﾄ構造物取壊し	構造物区分:鉄筋構造物,工法区分:人力施工	m3	0.1				単　10号
排水構造物撤去工		式	1				
蓋版撤去	蓋種類:Co蓋	枚	36				単　11号
蓋版撤去	蓋種類:鋼製蓋	枚	14				単　12号
運搬処理工		式	1				
殻運搬処理	Co殻	m3	3.8				単　13号
ｽｸﾗｯﾌﾟ		t	0.36				単　14号
仮設工		式	1				
敷鉄板		式	1				
敷鉄板設置・撤去		m2	31.5				単　15号
交通管理工		式	1				

設計内訳書（本01）

工事名	Ｒ３徳土　徳島引田線　徳・不動西　側溝整備工事	事業区分 工事区分	道路維持･修繕 道路修繕

工事区分・工種・種別・細別	規格	単位	数量	単価	金額	数量・金額増減	摘要
交通誘導警備員	B	人日	30				単　16号
直接工事費		式	1				
共通仮設		式	1				
共通仮設費		式	1				
運搬費		式	1				
仮設材運搬費	敷鉄板:積込み・取卸し含む	t	5.61				単　17号
共通仮設費（率計上）		式	1				
純工事費		式	1				
現場管理費		式	1				
工事原価		式	1				
一般管理費等		式	1				
工事価格		式	1				
消費税額及び地方消費税額		式	1				

設計内訳書（本01）

工事名	Ｒ３徳土　徳島引田線　徳・不動西　側溝整備工事	事業区分 工事区分	道路維持･修繕 道路修繕

工事区分・工種・種別・細別	規格	単位	数量	単価	金額	数量・金額増減	摘要
工事費計		式	1				

1次単価表

単価使用年月	2021.09
歩掛適用年月	2021.09
労務調整係数	1.000-00000　0.0　0

単　1号	ｺﾝｸﾘｰﾄ	24-12-25(高炉)	単位	m3	単位数量	1	単価	

名称・規格	条件	単位	数量	単価	金額	摘要
ｺﾝｸﾘｰﾄ	無筋･鉄筋構造物,人力打設,24-12-25(20)(高炉),一般養生,無し,全ての費用	m3	1			
合計						
単価						円／m3

1次単価表

単価使用年月	2021.09
歩掛適用年月	2021.09
労務調整係数	1.000-00000　0.0　0

単　2号	埋設型枠	t13,W690,L1000	単位	m2	単位数量	1	単価	

名称・規格	条件	単位	数量	単価	金額	摘要
埋設鋼板型枠(現場打側溝蓋用) 設置		m2	1			単　18号
合計						
単価						円／m2

１次単価表

単価使用年月	2021.09
歩掛適用年月	2021.09
労務調整係数	1.000-00000　0.0　0

単　3号	鉄筋工	D13,SD345	単位	t	単位数量	1	単価	

名称・規格	条件	単位	数量	単価	金額	摘要
鉄筋	SD345 D13,全ての費用	t	1			
合計						
単価						円／t

１次単価表

単価使用年月	2021.09
歩掛適用年月	2021.09
労務調整係数	1.000-00000　0.0　0

単　4号	一般型枠		単位	m2	単位数量	1	単価	

名称・規格	条件	単位	数量	単価	金額	摘要
型枠	一般型枠,鉄筋･無筋構造物	m2	1			
合計						
単価						円／m2

1次単価表

単価使用年月	2021.09
歩掛適用年月	2021.09
労務調整係数	1.000-00000　0.0　0

単　5号	目地工	瀝青繊維質板t=10mm	単位	m2	単位数量	1	単価	

名称・規格	条件	単位	数量	単価	金額	摘要
目地板	瀝青繊維質目地板t=10	m2	1			
合計						
単価						円／m2

1次単価表

単価使用年月	2021.09
歩掛適用年月	2021.09
労務調整係数	1.000-00000　0.0　0

単　6号	水抜きﾊﾟｲﾌﾟ	φ30	単位	m	単位数量	1	単価	

名称・規格	条件	単位	数量	単価	金額	摘要
硬質塩化ﾋﾞﾆﾙ管(一般管) VP-30		m	1			
合計						
単価						円／m

1次単価表

単価使用年月	2021.09
歩掛適用年月	2021.09
労務調整係数	1.000-00000　0.0　0

単　7号	調整ﾓﾙﾀﾙ		単位	m3	単位数量	1	単価	
名称・規格		条件	単位	数量	単価	金額	摘要	
ﾓﾙﾀﾙ練		高炉,1:3,全ての費用	m3	1				
合計								
単価							円／m3	

1次単価表

単価使用年月	2021.09
歩掛適用年月	2021.09
労務調整係数	1.000-00000　0.0　0

単　8号	鋼製桝蓋	転用品	単位	枚	単位数量	1	単価	
名称・規格		条件	単位	数量	単価	金額	摘要	
蓋版		据付け,無し,蓋版(各種),40を超え170kg/枚以下,無し,無し	枚	1			単　19号	
合計								
単価							円／枚	

1次単価表

単価使用年月	2021.09
歩掛適用年月	2021.09
労務調整係数	1.000-00000　0.0　0

単　9号	ｺﾝｸﾘｰﾄ切断		単位	m	単位数量	1	単価	
名称・規格		条件	単位	数量	単価	金額	摘要	
舗装版切断		ｺﾝｸﾘｰﾄ舗装版,15cm以下,全ての費用	m	1				
合計								
単価							円／m	

1次単価表

単価使用年月	2021.09
歩掛適用年月	2021.09
労務調整係数	1.000-00000　0.0　0

単　10号	ｺﾝｸﾘｰﾄ構造物取壊し	構造物区分:鉄筋構造物,工法区分:人力施工	単位	m3	単位数量	1	単価	
名称・規格		条件	単位	数量	単価	金額	摘要	
構造物とりこわし		鉄筋構造物,人力施工,無し,無し	m3	1			単　20号	
合計								
単価							円／m3	

1次単価表

単価使用年月	2021.09
歩掛適用年月	2021.09
労務調整係数	1.000-00000　0.0　0

単　11号	蓋版撤去	蓋種類:Co蓋	単位	枚	単位数量	1	単価	

名称・規格	条件	単位	数量	単価	金額	摘要
蓋版	再利用撤去,無し,蓋版(各種),40を超え170kg/枚以下,無し,無し	枚	1			単　21号
合計						
単価						円／枚

1次単価表

単価使用年月	2021.09
歩掛適用年月	2021.09
労務調整係数	1.000-00000　0.0　0

単　12号	蓋版撤去	蓋種類:鋼製蓋	単位	枚	単位数量	1	単価	

名称・規格	条件	単位	数量	単価	金額	摘要
蓋版	再利用撤去,無し,蓋版(各種),40を超え170kg/枚以下,無し,無し	枚	1			単　21号
合計						
単価						円／枚

1次単価表

単価使用年月	2021.09
歩掛適用年月	2021.09
労務調整係数	1.000-00000　0.0　0

単　13号	殻運搬処理	Co殻	単位	m3	単位数量	1	単価	

名称・規格	条件	単位	数量	単価	金額	摘要
殻運搬	ｺﾝｸﾘｰﾄ(無筋)構造物とりこわし,機械積込,無し,5.7km以下,全ての費用	m3	1			
処分費(m3)		m3	1			単　22号
合計						
単価						円／m3

1次単価表

単価使用年月	2021.09
歩掛適用年月	2021.09
労務調整係数	1.000-00000　0.0　0

単　14号	ｽｸﾗｯﾌﾟ		単位	t	単位数量	1	単価	

名称・規格	条件	単位	数量	単価	金額	摘要
処分費(t)		t	1			単　23号
合計						
単価						円／t

1次単価表

単価使用年月	2021.09
歩掛適用年月	2021.09
労務調整係数	1.000-00000　0.0　0

単　15号	敷鉄板設置・撤去		単位	m2	単位数量	31.5	単価	

名称・規格	条件	単位	数量	単価	金額	摘要
敷鉄板設置･撤去	設置･撤去	m2	31.5			単　24号
敷鉄板賃料	22×1524×3048,無,15日,無,有	枚	7			単　25号
合計						
単価						円／m2

1次単価表

単価使用年月	2021.09
歩掛適用年月	2021.09
労務調整係数	1.000-00000　0.0　0

単　16号	交通誘導警備員	B	単位	人日	単位数量	1	単価	

名称・規格	条件	単位	数量	単価	金額	摘要
交通誘導警備員B		人日	1			単　26号
合計						
単価						円／人日

1次単価表

単価使用年月	2021.09
歩掛適用年月	2021.09
労務調整係数	1.000-00000　0.0　0

単　17号	仮設材運搬費	敷鉄板:積込み・取卸し含む	単位	t	単位数量	1	単価	

名称・規格	条件	単位	数量	単価	金額	摘要
仮設材等の運搬 (鋼矢板、H形鋼、覆工板、敷鉄板等)	北海道・東北・北陸・中・四国・九州,10km,12m以内,各種(実数入力),0,無	t	1			単　27号
仮設材等の積込み取卸し費	積込み、取卸し(往復分)	t	1			単　28号
合計						
単価						円／t

２次単価表

単価使用年月	2021.09
歩掛適用年月	2021.09
労務調整係数	1.000-00000　0.0　0

単　18号	埋設鋼板型枠(現場打側溝蓋用) 設置		単位	m2	単位数量	100	単価	

名称・規格	条件	単位	数量	単価	金額	摘要
普通作業員		人				
材料費 埋設型枠　t13,W690,L1000		m2	105			
諸雑費(まるめ)		式	1			
合計						
単価						円／m2

２次単価表

単価使用年月	2021.09
歩掛適用年月	2021.09
労務調整係数	1.000-00000　0.0　0

単　19号	蓋版	据付け,無し,蓋版(各種),40を超え170kg/枚以下,無し,無し	単位	枚	単位数量	100	単価	

名称・規格	条件	単位	数量	単価	金額	摘要
蓋版ｺﾝｸﾘｰﾄ･鋼製 昼間 170kg以下 制約無		枚	100			
側溝蓋 鋼製蓋（転用）		枚	100			
諸雑費(まるめ)		式	1			
合計						
単価						円／枚

２次単価表

単価使用年月	2021.09
歩掛適用年月	2021.09
労務調整係数	1.000-00000　0.0　0

単　20号	構造物とりこわし	鉄筋構造物,人力施工,無し,無し	単位	m3	単位数量	1	単価	

名称・規格	条件	単位	数量	単価	金額	摘要
鉄筋構造物 昼間 人力施工 制約無		m3	1			
諸雑費(まるめ)		式	1			
合計						
単価						円／m3

２次単価表

単価使用年月	2021.09
歩掛適用年月	2021.09
労務調整係数	1.000-00000　0.0　0

単　21号	蓋版	再利用撤去,無し,蓋版(各種),40を 超え170kg/枚以下,無し,無し	単位	枚	単位数量	100	単価	

名称・規格	条件	単位	数量	単価	金額	摘要
蓋版ｺﾝｸﾘｰﾄ･鋼製 昼間 170kg以下 制約無		枚	100			
諸雑費(まるめ)		式	1			
合計						
単価						円／枚

２次単価表

単価使用年月	2021.09
歩掛適用年月	2021.09
労務調整係数	1.000-00000　0.0　0

単　22号	処分費(m3)		単位	m3	単位数量	100	単価	
名称・規格		条件	単位	数量	単価	金額	摘要	
処分費 Co殻			m3	100				
合計								
単価							円／m3	

２次単価表

単価使用年月	2021.09
歩掛適用年月	2021.09
労務調整係数	1.000-00000　0.0　0

単　23号	処分費(t)		単位	t	単位数量	100	単価	
名称・規格		条件	単位	数量	単価	金額	摘要	
処分費 ｽｸﾗｯﾌﾟ(H2)			t	100				
合計								
単価							円／t	

２次単価表

単価使用年月	2021.09
歩掛適用年月	2021.09
労務調整係数	1.000-00000　0.0　0

単　24号	敷鉄板設置･撤去	設置･撤去	単位	m2	単位数量	100	単価	

名称・規格	条件	単位	数量	単価	金額	摘要
土木一般世話役		人				
とび工		人				
普通作業員		人				
ﾊﾞｯｸﾎｳ(ｸﾛｰﾗ型)運転		日	0.295			単　29号
諸雑費(率+まるめ)		式	1			
合計						
単価						円／m2

２次単価表

単価使用年月	2021.09
歩掛適用年月	2021.09
労務調整係数	1.000-00000　0.0　0

単　25号	敷鉄板賃料	22×1524×3048,無,15日,無,有	単位	枚	単位数量	1	単価	

名称・規格	条件	単位	数量	単価	金額	摘要
敷き鉄板賃料 22×1524×3048	供用日数:15日	枚	1			
整備費(敷鉄板) 22×1524×3048		枚	1			
諸雑費(まるめ)		式	1			
合計						
単価						円／枚

２次単価表

単価使用年月	2021.09
歩掛適用年月	2021.09
労務調整係数	1.000-00000　0.0　0

単　26号	交通誘導警備員B		単位	人日	単位数量	1	単価	

名称・規格	条件	単位	数量	単価	金額	摘要
交通誘導警備員B		人				
諸雑費(まるめ)		式	1			
合計						
単価						円／人日

２次単価表

単価使用年月	2021.09
歩掛適用年月	2021.09
労務調整係数	1.000-00000　0.0　0

単　27号	仮設材等の運搬 (鋼矢板、H形鋼、覆工板、敷鉄板等)	北海道・東北・北陸・中・四国・九州,10km,12m以内,各種(実数入力),0,無	単位	t	単位数量	1	単価	

名称・規格	条件	単位	数量	単価	金額	摘要
基本運賃区分B 製品長12m以内 10kmまで		t	1			
諸雑費(まるめ)		式	1			
合計						
単価						円／t

２次単価表

単価使用年月	2021.09
歩掛適用年月	2021.09
労務調整係数	1.000-00000　0.0　0

単　28号	仮設材等の積込み取卸し費	積込み、取卸し(往復分)	単位	t	単位数量	1	単価	

名称・規格	条件	単位	数量	単価	金額	摘要
積込み.取卸し費(仮設材等)		t	2			
合計						
単価						円／t

3次単価表

単価使用年月	2021.09
歩掛適用年月	2021.09
労務調整係数	1.000-00000　0.0　0

単　29号	ﾊﾞｯｸﾎｳ(ｸﾛｰﾗ型)運転		単位	日	単位数量	1	単価	

名称・規格	条件	単位	数量	単価	金額	摘要
運転手(特殊)		人				
軽油 1.2号		L	112			
ﾊﾞｯｸﾎｳ(ｸﾛｰﾗ)[標準･ｸﾚｰﾝ機能付き] 山積0.8m3(平積0.6m3)2.9t吊		日	1.06			
諸雑費(まるめ)		式	1			
合計						
単価						円／日

機労材集計リスト（機械）

工事名	Ｒ３徳土　徳島引田線　徳・不動西　側溝整備工事					
単価コード	名　称	規　格	単位	数量	金額	摘要
L001010004	ﾊﾞｯｸﾎｳ(ｸﾛｰﾗ)[標準･ｸﾚｰﾝ機能付き]	山積0.8m3(平積0.6m3)2.9t吊	日	0.098	1,093	
M000301005	ﾀﾞﾝﾌﾟﾄﾗｯｸ[ｵﾝﾛｰﾄﾞ･ﾃﾞｨｰｾﾞﾙ]	10t積級	供用日	0.097	1,977	
M001161010	ｺﾝｸﾘｰﾄｶｯﾀ[ﾊﾞｷｭｰﾑ式･湿式]	切削深20cm級 ﾌﾞﾚｰﾄﾞ径φ56cm	供用日	0.093	508	
	合計額				3,578	

見積単価一覧表

工事名	R3徳土　徳島引田線　徳・不動西　側溝整備工事			
名称	規格	単位	単価	備考
処分費	Co殻（鉄筋）	m3	2,000	運搬距離：L=5.0Km以下

数　量　総　括　表

工事区分 (レベル1)	工　種 (レベル2)	種　別 (レベル3)	細　別 (レベル4)	規　格 (レベル5)	単位	数　量	摘　　要
道路修繕							
	構造物撤去工						
		構造物取壊し工					
			側溝切断	コンクリート	m	14	乾式
			アゴ取壊し	〃	m3	0.1	
			蓋板撤去		枚	36.0	
			鋼製蓋撤去	60Kg	枚	14.0	
		運搬処理工	殻運搬処理	CO殻	m^3	3.8	撤去蓋含む
			スクラップ	鉄	t	0.4	H2
	排水構造物工						
		床版工			m	35.5	
			コンクリート	24-12-25	m3	3.7	
			埋 設 型 枠	t:13 w:690	m2	21.0	
			鉄筋	D13　SD345	kg	305.0	
			差筋	〃	〃	21.0	
			一般型枠	鉄筋・無筋	m2	1.4	端部
			目地	t:10mm	m2	0.4	
			水抜きパイプ	φ30	m	4.6	
		大型鋼製蓋			m	7.0	
			調整モルタル	無収縮	m3	0.1	
			鋼 製 桝 蓋	転用	枚	7.0	T-25
		交通誘導警備員					
			交通誘導警備員	(昼間) B	人日	30	15日*2人
	仮設工	敷鉄板	設置・撤去	22*1524*3048	枚	7	(0.802t/枚)
			運搬	〃	枚	7	

床 版 工　　数 量 計 算 書

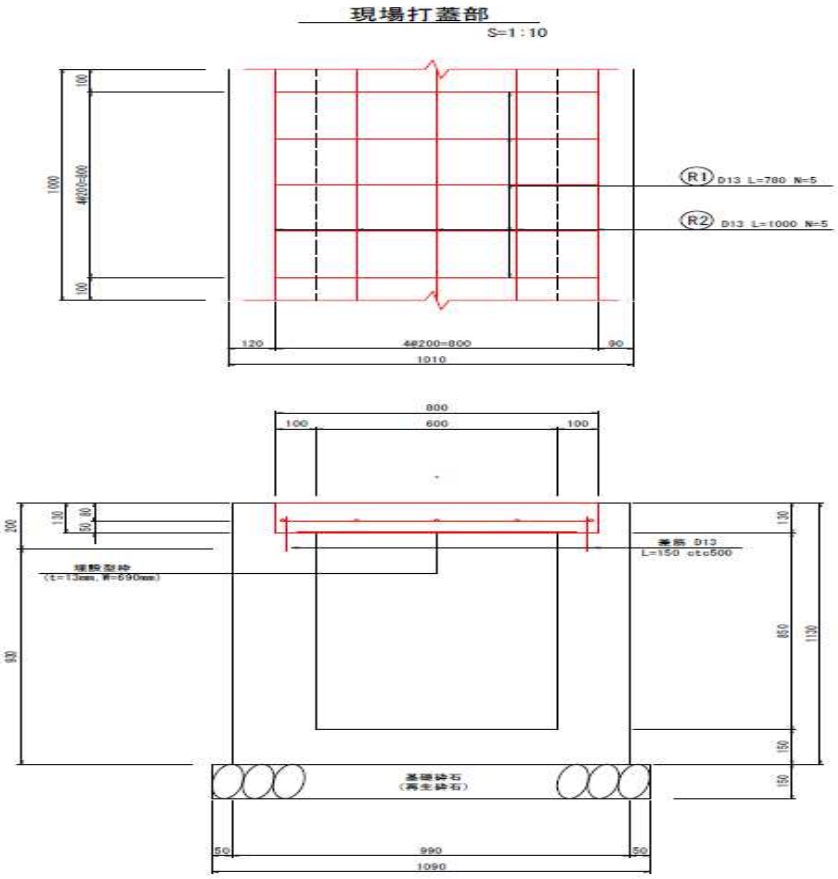

（ 1.0m当たり ）

材　料	単 位	算　　式	数　量
コンクリート	m^3	= 0.13 × 0.8 × 1.0 =	0.104
埋 設 型 枠	m^2	= 0.6 × 1.0 =	0.60
蓋 板 撤 去	枚		1.0
処 分 撤 去	m^3	= 780 × 130 × 1000 =	0.10
鉄 筋 (D13)	kg	= 8.9 × 0.995 =	8.6
差 筋 (D13)	kg	= 0.6 × 0.995 =	0.6
端 部 型 枠	m^2	= 0.13 × 0.8 × 2 ÷5=	0.04
目 地 材	m^2	= 0.13 × 0.8 × 2 ÷10=	0.01
水抜きパイプ	m	= 0.13 =	0.13

床 版 工　　延 長 調 書

測　点			R･L	延 長	備 考
NO　0	～	NO　0　+　5.00		5.00	
NO　0　+　6.00	～	NO　0　+　11.00		5.00	
NO　0　+　12.00	～	NO　0　+　17.00		5.00	
NO　0　+　18.00	～	NO　1　+　3.00		5.00	
NO　1　+　4.00	～	NO　1　+　9.00		5.00	
NO　1　+　10.00	～	NO　1　+　15.00		5.00	
NO　1　+　16.00	～	NO　2　+　1.00		5.00	
NO　2　+　2.00	～	NO　2　+　2.50		0.5	
合　計				35.50 m	

大型グレーチング工　　数 量 計 算 書

鋼製蓋部

S=1:10

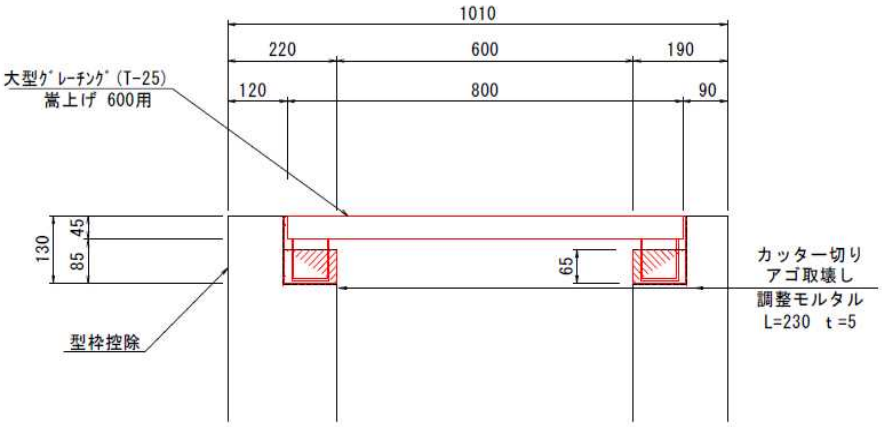

鋼製蓋部　　1.0m当り

種　別	規　格	単位	数 量	摘 要
COカッター切り	1.0m t:50 N:2.0	m	2.0	水平切断
構造物取壊し	65*100 N:2.0	m3	0.013	
調整モルタル	無収縮モルタル	m3	0.002	
大型ｸﾞﾚｰﾁﾝｸﾞ	T-25 かさ上げタイプ	枚	1	現場転用

（ 1.0m当たり ）

材　料	単 位	算　式	数　量
COカッター切	m	= 1.0 × 2 =	2.0
構造物取壊し	m3	= 0.065 × 0.1 × 2 =	0.013
処 分 撤 去	kg	= 0.013 × 2.3 =	0.030
調整モルタル	m3	= (0.13+0.10) × 0.005 × 2 =	0.002
大 型 溝 蓋	枚	撤去、設置　800×995×130　128kg/枚	1.0
〃	〃	撤去　800×995×75　60kg/枚	1.0
ス ク ラ ッ プ	t		0.07

大型グレーチング工　　延 長 調 書

測　　点			R・L	延 長	備 考
NO　0　+　5.00	～	NO　0　+　6.00		1.00	1枚
NO　0　+　11.00	～	NO　0　+　12.00		1.00	〃
NO　0　+　17.00	～	NO　0　+　18.00		1.00	〃
NO　1　+　3.00	～	NO　1　+　4.00		1.00	〃
NO　1　+　9.00	～	NO　1　+　10.00		1.00	〃
NO　1　+　15.00	～	NO　2　+　16.00		1.00	〃
NO　2　+　1.00	～	NO　2　+　2.00		1.00	〃
合　　計				7.00 m	7.0枚